GRIZZLY 12”
2001 - 2007

TELAIO - INDICE TAVOLE

FRAME - INDEX OF THE TABLES

TAV. A 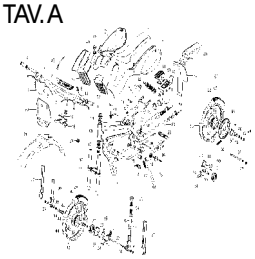	TAV. OO 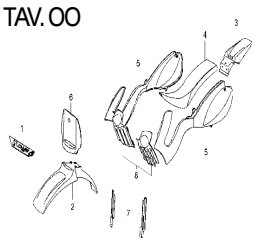			

MOTORE - INDICE TAVOLE

ENGINE - INDEX OF THE TABLES

TAV. R (1) 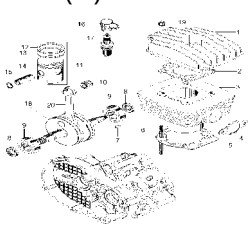	TAV. S 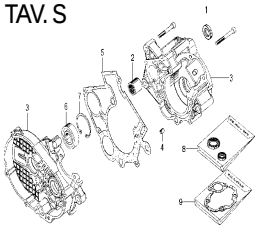	TAV. T 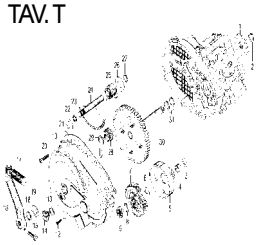	TAV. U 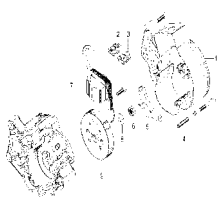	

GRIZZLY 12" - 2001 / 2007
Telaio - Frame/Body

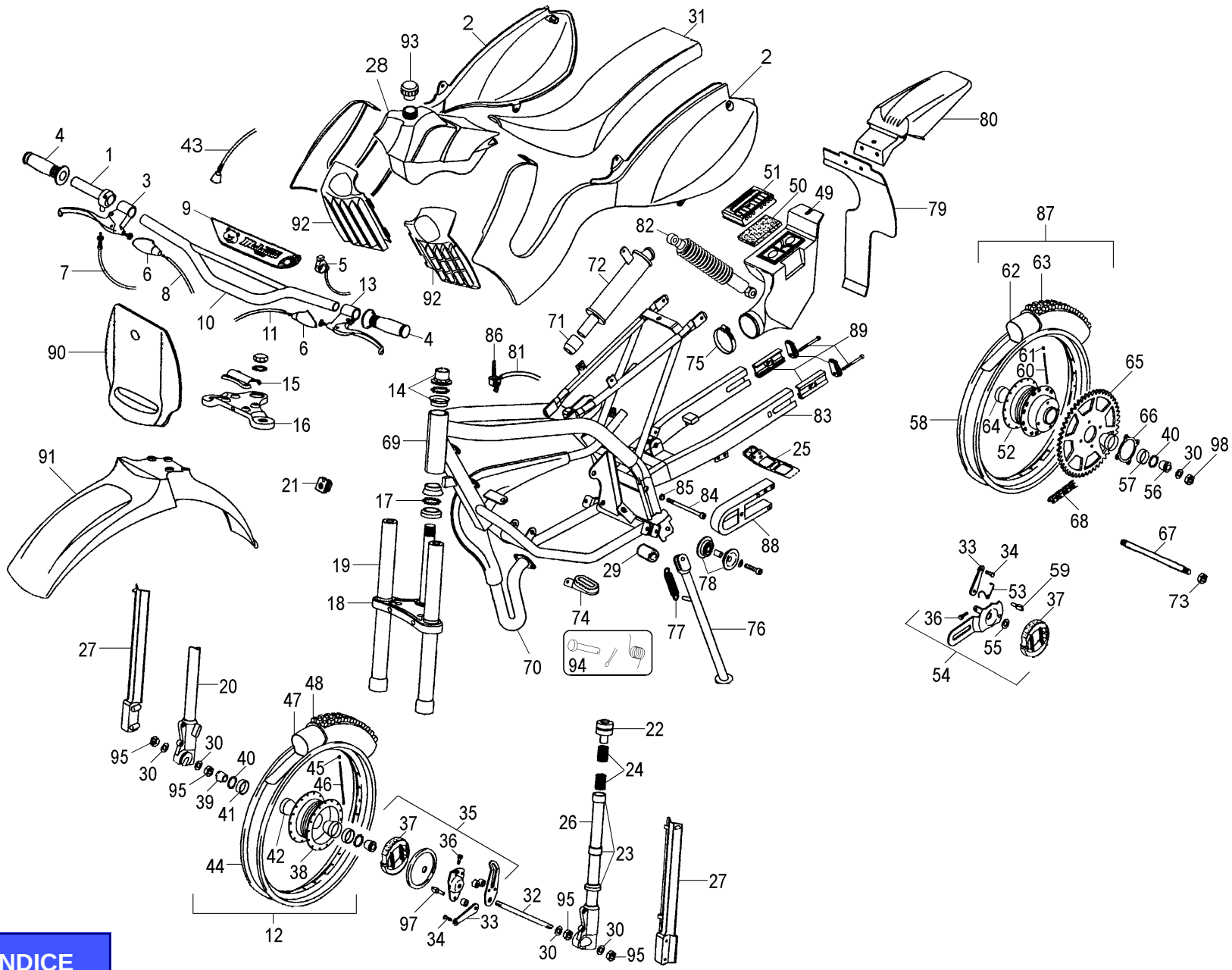

TORNA ALL'INDICE

GRIZZLY 12" - 2001 / 2007
Telaio - Frame / Body

TAV. A

Nr.	Codice	Q.tà	Descrizione
1	027.013.00	1	Comando gas completo
2	062.071. - -	1	Convogliatore d'aria dx + sx *
3	124.003.03	1	Comando leva destra
4	097.014.03	1	Kit manopole (dx + sx)
5	017.323.00	1	Cablaggio
6	078.001.00	2	Coprileva
7	034.098.03	1	Trasmissione gas
8	048.039.03	1	Trasmissione freno anteriore
9	068.018. - -	1	Paracolpi *
10	162.024.99	1	Manubrio
11	048.038.03	1	Trasmissione freno posteriore
12	111.007.00	1	Ruota anteriore Grizzly
12	111.030.00	1	Ruota anteriore Motard
13	125.007.03	1	Comando leva sinistra
14	104.038.00	1	Serie sterzo
15	120.412.14	1	Testina manubrio
16	120.413.99	1	Testa superiore
17	120.261.00	40	Sfera
18	120.414.99	1	Testa croce
19	120.415.00	2	Fodero
20	120.416.00	1	Portaruota destro
21	184.007.00	4	Clip autofilettante
22	120.418.00	2	Tamponi fine corsa
23	120.419.00	2	Guarnizioni + boccole
24	120.420.00	2	Molla
25	071.011.00	1	Passacatena
26	120.417.00	1	Portaruota sinistro
27	063.215. - -	1	Copricanna (dx + sx) *
28	160.012.03	1	Serbatoio
29	150.028.14	1	Distanziale cavalletto
30	150.148.14	6	Rondella
31	106.094. - -	1	Sellone *
32	119.102.00	1	Perno mozzo anteriore
33	119.086.00	2	Leva mozzo
34	119.080.00	2	Morsetto
35	119.072.00	1	Coperchio mozzo
36	149.002.00	2	Registro
37	119.194.00	2	Ceppi freno

*** Vedi Tavola N° OO - Colori**

Nr.	Code	Q.ty	Description
1	027.013.00	1	Throttle control assy
2	062.071. - -	1	R/h+L/h Side cover
3	124.003.03	1	R/h lever and control
4	097.014.03	1	Handgrip set
5	017.323.00	1	Wiring harness
6	078.001.00	2	Levercover
7	034.098.03	1	Throttle cable
8	048.039.03	1	Front brake cable
9	068.018. - -	1	Rubber-coated protection
10	162.024.99	1	Handlebar
11	048.038.03	1	Rear brake cable
12	111.007.00	1	Grizzly - Front wheel
12	111.030.00	1	Motard - Front wheel
13	125.007.03	1	L/h lever and control
14	104.038.00	1	Steering set
15	120.412.14	1	Handlebar plate
16	120.413.99	1	Upper plate
17	120.261.00	40	Ball
18	120.414.99	1	Bottom yoke
19	120.415.00	2	Cover fork tube
20	120.416.00	1	R/h fork tube
21	184.007.00	4	Clip
22	120.418.00	2	Rubber bumper
23	120.419.00	2	Bush/Oil seal set
24	120.420.00	2	Spring
25	071.011.00	1	Chain guide
26	120.417.00	1	L/h fork tube
27	063.215. - -	1	R/h-L/h Cover tubes *
28	160.012.03	1	Fuel tank
29	150.028.14	1	Side stand spacer
30	150.148.14	6	Washer
31	106.094. - -	1	Seat *
32	119.102.00	1	Front hub pin
33	119.086.00	2	Hub lever
34	119.080.00	2	Clamp
35	119.072.00	1	Hub cover
36	149.002.00	2	Adjuster screw
37	119.194.00	2	Brake shoes

*** Refer to N° OO - Colour Table**

TORNA ALL'INDICE

GRIZZLY 12" - 2001 / 2007
Telaio - Frame / Body

TAV. A

Nr.	Codice	Q.tà	Descrizione
38	113.003.03	1	Mozzo ruota anteriore
39	119.081.00	2	Coni mozzo anteriore
40	119.085.00	22	Sfera mozzo
41	119.135.00	2	Anello
42	119.132.00	2	Calotta mozzo
43	017.328.00	1	Cablaggio di sicurezza
44	117.011.00	1	Cerchio acciaio anteriore Grizzly 15 x 1.5
44	117.009.00	1	Cerchio acciaio anteriore Motard 12 x 1.85
45	129.001.00	36	Nipples 2.5 Grizzly
45	129.002.00	36	Nipples 3 Motard
46	118.018.00	36	Raggio 2.5 x 160 Grizzly
46	118.016.00	36	Raggio 3 x 100 Motard
47	054.007.00	1	Camera Grizzly 2.50 - 15
47	054.018.00	1	Camera Motard 3.00 - 12
48	052.003.00	1	Copertura Grizzly 2.50 - 15 cross
48	050.058.00	1	Copertura Motard 3.00 - 12 slick
49	066.132.00	1	Cassetta aspirazione
50	066.007.00	1	Filtro aspirazione
51	066.122.07	1	Coperchio aspirazione
52	112.032.00	1	Mozzo ruota posteriore
53	119.216.00	1	Molla leva
54	119.156.00	1	Coperchio mozzo posteriore
55	150.052.14	1	Distanziale
56	119.082.00	2	Coni mozzo posteriore
57	119.150.00	2	Anello parapolvere
58	117.009.00	1	Cerchio acciaio posteriore 12 x 1.85
59	119.545.00	2	Ogiva freno
60	118.016.00	36	Raggio 3 x 100
61	129.002.00	36	Nipples 3.0
62	054.018.00	1	Camera 3.00 - 12
63	052.005.00	1	Copertura Grizzly 3.00 - 12 cross
63	050.058.00	1	Copertura Motard 3.00 - 12 slick
64	119.133.00	2	Calotta mozzo
65	119.053.13	1	Corona
66	119.277.00	1	Rosetta fermabulloni
67	119.304.00	1	Perno mozzo posteriore
68	049.031.00	1	Catena
69	156.094.99	1	Telaio
70	165.188.99	1	Marmitta

Nr.	Code	Q.ty	Description
38	113.003.03	1	Front wheel hub
39	119.081.00	2	Front hub cone
40	119.085.00	22	Hub ball
41	119.135.00	2	Ring
42	119.132.00	2	Hub cap
43	017.328.00	1	Safety cable
44	117.011.00	1	Grizzly - Rim front 15 x 1.5
44	117.009.00	1	Motard - Rim front 12 x 1,85
45	129.001.00	36	Grizzly - Nipples 2.5
45	129.002.00	36	Motard - Nipples 3
46	118.018.00	36	Grizzly - Spoke 2.5 x 160
46	118.016.00	36	Motard - Spoke 3 x 100
47	054.007.00	1	Grizzly - Inner tube 2.50 - 15
47	054.018.00	1	Motard - Inner tube 3.00 - 12
48	052.003.00	1	Grizzly - Tyre 2.50 - 15
48	050.058.00	1	Motard - Tyre 3.00 - 12
49	066.132.00	1	Aif filter box
50	066.007.00	1	Air filter
51	066.122.07	1	Air filter cover
52	112.032.00	1	Rear wheel hub
53	119.216.00	1	Spring
54	119.156.00	1	Rear hub cover
55	150.052.14	1	Spacer
56	119.082.00	2	Rear hub cone
57	119.150.00	2	Oil seal ring
58	117.009.00	1	Rim rear 12 x 1.85
59	119.545.00	2	Cam
60	118.016.00	36	Spoke 3 x 100
61	129.002.00	36	Nipples 3.0
62	054.018.00	1	Inner tube 3.00 - 12
63	052.005.00	1	Grizzly -Tyre 3.00 - 12
63	052.058.00	1	Motard -Tyre 3.00 - 12
64	119.133.00	2	Hub cap
65	119.053.13	1	Sprocket
66	119.277.00	1	Washer
67	119.304.00	1	Rear hub pin
68	049.031.00	1	Chain
69	156.094.99	1	Frame
70	165.188.99	1	Muffler

TORNA ALL'INDICE

GRIZZLY 12" - 2001 / 2007
Telaio - Frame / Body

TAV. A

Nr.	Codice	Q.tà	Descrizione
70	165.199.99	1	Marmitta (2002 - 2007)
71	075.009.00	1	Manicotto
72	166.043.99	1	Silenziatore
72	166.045.99	1	Silenziatore (2002 - 2007)
73	119.448.00	2	Dado ruota posteriore
74	084.042.14	1	Poggiapiedi in coppia (dx + sx)
75	167.026.00	1	Fascetta stringitubo
76	159.067.99	1	Cavalletto laterale
77	147.150.13	1	Molla cavalletto laterale
78	101.011.00	1	Boccola rotella catena
79	057.061.00	1	Bancalina
80	056.072. - -	1	Parafango posteriore *
81	180.028.50	1	Tubo benzina
82	010.060.01	1	Ammortizzatore
83	157.070.99	1	Forcellone
84	100.018.13	1	Perno forcellone
85	101.003.00	2	Boccola forcellone
86	093.013.00	1	Rubinetto benzina
87	112.032.00	1	Ruota posteriore
88	071.454.00	1	Pattino catena
89	189.017.00	2	Tendicatena
90	059.021. - -	1	Portanumero anteriore *
91	055.060. - -	1	Parafango anteriore *
92	071.491.03	1	Griglia radiatore dx + sx
93	092.016.03	1	Tappo
94	150.316.00	1	Kit fissaggio poggiapiedi
95	185.019.13	4	Dado ruota anteriore
- -	012.039.03	1	Forcella
- -	071.971.00	1	Carter copripignone
- -	150.295.13	1	Spessore fissaggio sella
- -	191.166.00	1	Griglia protezione pignone
- -	191.168.13	1	Piastra ritorno cavalletto
- -	181.336. - -	1	Marche GRIZZLY 12" *
- -	181.472. - -	1	Marche GRIZZLY 12" *

Nr.	Code	Q.ty	Description
70	165.199.99	1	Muffler (2002 - 2007)
71	075.009.00	1	Silencer cap
72	166.043.99	1	Silencer
72	166.045.99	1	Silencer (2002 - 2007)
73	119.448.00	2	Rear wheel nut
74	084.042.14	1	Footrest set
75	167.026.00	1	Hose clamp
76	159.067.99	1	Side stand
77	147.150.13	1	Side stand spring
78	101.011.00	1	Bush
79	057.061.00	1	Cover
80	056.072. - -	1	Rear mudguard *
81	180.028.50	1	Fuel hose
82	010.060.01	1	Shock absorber
83	157.070.99	1	Swinging arm
84	100.018.13	1	Swinging arm pin
85	101.003.00	2	Bush
86	093.013.00	1	Fuel cock
87	112.032.00	1	Rear wheel
88	071.454.00	1	Chain sliding guide
89	189.017.00	2	Chain tightener
90	059.021. - -	1	Front panel *
91	055.060. - -	1	Front mudguard *
92	071.491.03	1	R/h + L/h radiator grille
93	092.016.03	1	Fuel tank cap
94	150.316.00	1	Footrest fixing kit
95	185.019.13	4	Front wheel nut
- -	012.039.03	1	Front fork
- -	071.971.00	1	Cranckase sprocket cover
- -	150.295.13	1	Seat fixing bush
- -	191.166.00	1	Sprocket protection grill
- -	191.168.13	1	Side stand plate
- -	181.336. - -	1	Label set GRIZZLY 12" *
- -	181.472. - -	1	Label set GRIZZLY 12" *

TORNA ALL'INDICE

*** Vedi Tavola N° OO - Colori**

*** Refer to N° OO - Colour Table**

GRIZZLY 12" - 2001 / 2007
Colori moto - Colour table

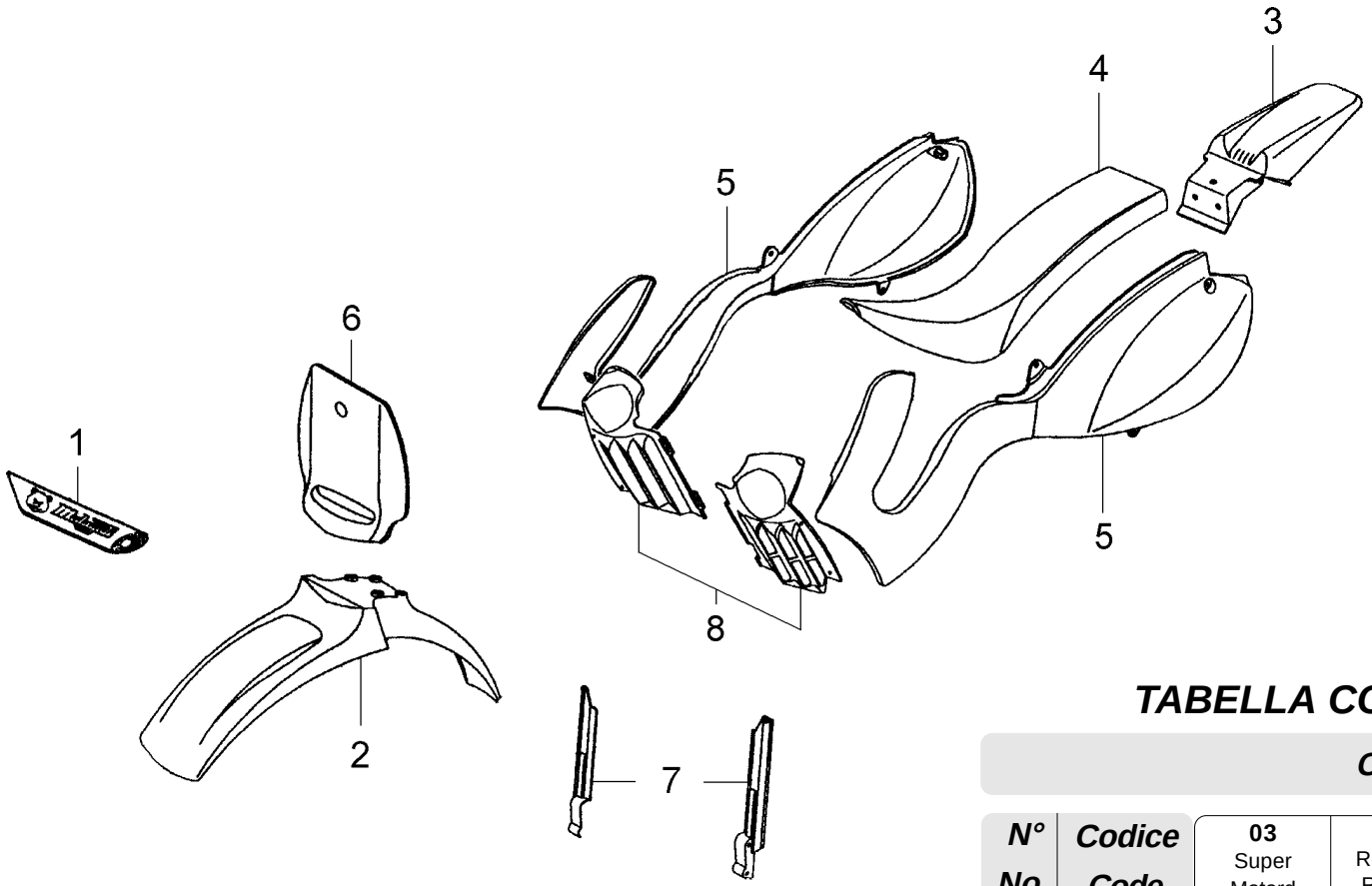

TABELLA COLORI - COLOUR CODES

Colori - Colours

N° No.	*Codice Code*	**03** Super Motard	**50** Rosso-Nero Red-Black	**51** Giallo-Nero Yellow-Black	**52** Arancio Orange	**53** Blu Yamaha Yamaha Blue
1	**068.018.**	11	01	11	07	04
2	**055.060.**	03	01	11	07	04
3	**056.072.**	03	01	11	07	04
4	**106.094.**	51	50	51	52	53
5	**062.071.**	03	01	11	07	04
6	**059.021.**	03	01	11	07	04
7	**063.215.**	03	01	11	07	04
8	**071.491.**	03	03	03	03	03
- -	**181.336.**	03	01	00	- -	- -
- -	**181.472.**	- -	- -	- -	00	00

TORNA ALL'INDICE

GRIZZLY 12" - 2001 / 2007

Gruppo termico - Albero motore
Thermal unit - Drive shaft

Nr.	Codice	Q.tà	Descrizione
1	618.056.03	1	Testa completa
2	607.060.00	1	Guarnizione testa
3	622.121.00	1	Cilindro completo + pistone
4	607.208.00	1	Guarnizione scarico
5	607.209.00	1	Guarnizione base cilindro
6	614.147.00	4	Prigioniero fissaggio cilindro
7	603.082.00	1	Chiavetta volano
8	601.184.00	2	Anello di tenuta 17 x 27 x 6
9	104.028.00	2	Cuscinetto 17 x 40 x 12
10	607.143.00	1	Gabbia a rulli 12 x 15 x 15
11	614.142.00	1	Pistone completo
12	617.002.00	1	Segmento superiore standard
13	617.003.00	1	Segmento inferiore standard
14	617.180.00	1	Spinotto pistone
15	601.015.00	2	Seeger spinotto
16	073.001.00	1	Pipetta candela
17	603.298.00	1	Candela Champion L 78 C
18	601.210.00	1	Albero motore
19	604.099.00	4	Dado testa flangiato
20	602.055.00	1	Biella completa
- -	614.143.00	1	Pistone completo magg. 0,5
- -	614.144.00	1	Pistone completo magg. 1,0
- -	617.239.00	1	Set segmenti maggiorati 0,5
- -	617.240.00	1	Set segmenti maggiorati 1,0

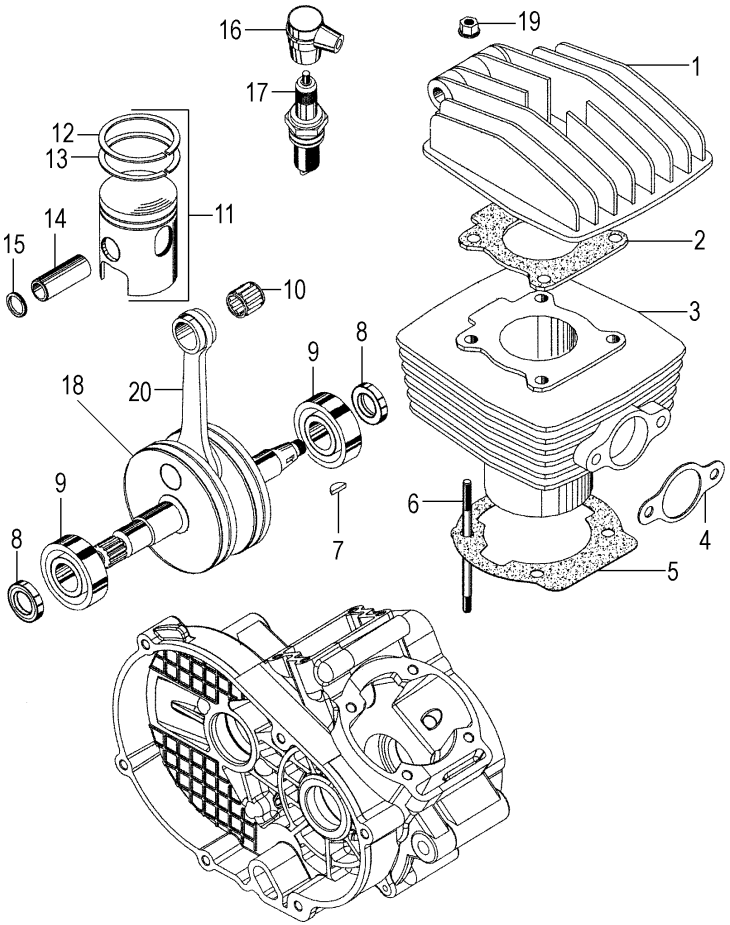

Nr.	Code	Q.ty	Description
1	618.056.03	1	Head assy
2	607.060.00	1	Head gasket
3	622.121.00	1	Cylinder assy
4	607.208.00	1	Gasket
5	607.209.00	1	Cylinder gasket
6	614.147.00	4	Cylinder fixing stud bolt
7	603.082.00	1	Woodruff key
8	601.184.00	2	Oil seal 17 x 27 x 6
9	104.028.00	2	Bearing 17 x 40 x 12
10	607.143.00	1	Roller cage 12 x 15 x 15
11	614.142.00	1	Piston assy
12	617.002.00	1	Upper piston ring
13	617.003.00	1	Lower piston ring
14	617.180.00	1	Piston pin
15	601.015.00	2	Piston seeger ring
16	073.001.00	1	Spark plug cap
17	603.298.00	1	Spark plug Champion L 78 C
18	601.210.00	1	Crankshaft
19	604.099.00	4	Head nut
20	602.055.00	1	Connecting rod assy
- -	614.143.00	1	Oversized piston assy 0,5
- -	614.144.00	1	Oversized piston assy 1,0
- -	617.239.00	1	Oversized piston rings set 0,5
- -	617.240.00	1	Oversized piston rings set 1,0

TORNA ALL'INDICE

GRIZZLY 12" - 2001 / 2007
Carburatore - Carburettor

Nr.	Codice	Q.tà	Descrizione
1	**620.025.00**	4	Vite fissaggio raccordo
2	**616.025.00**		**NON FORNIBILE**
3	**616.143.00**	1	Raccordo carburatore
4	**607.210.00**	1	Guarnizione raccordo
5	**620.133.00**	1	Valvola lamellare
6	**620.160.00**	2	Vite valvola lamellare
7	**616.146.00**	2	Rondella valvola
8	**603.323.00**	1	Carburatore completo SHA 14/12 R
9	**614.147.00**	4	Rondella elastica

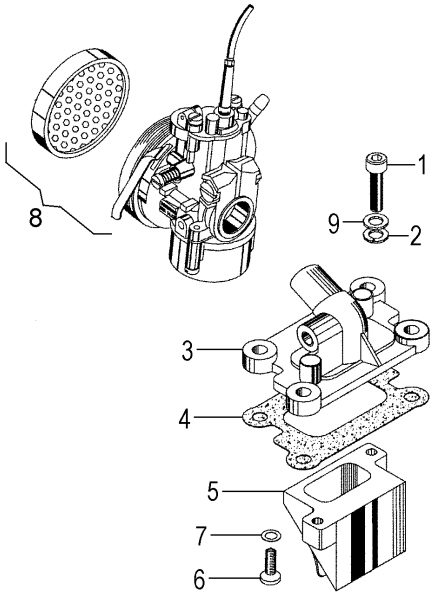

Nr.	Code	Q.ty	Description
1	**620.025.00**	4	Fixing screw
2	**616.025.00**		**NOT AVAILABLE**
3	**616.143.00**	1	Carburettor union
4	**607.210.00**	1	Gasket
5	**620.133.00**	1	Reed valve
6	**620.160.00**	2	Reed valve screw
7	**616.146.00**	2	Washer
8	**603.323.00**	1	Carburettor assy SHA 14/12 R
9	**614.147.00**	4	Spring washer

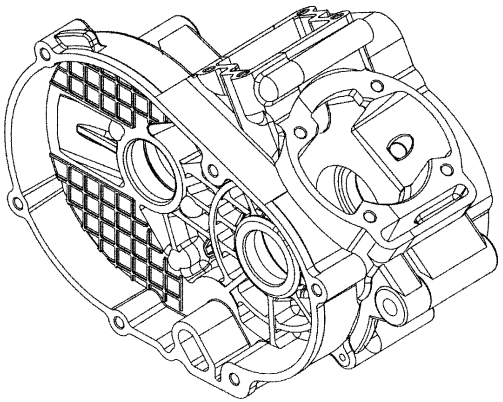

TORNA ALL'INDICE

GRIZZLY 12" - 2001 / 2007
Gruppo carter - Crankcase assy

Nr.	Codice	Q.tà	Descrizione
1	**601.191.00**	1	Anello di tenuta 17 x 27 x 5
2	**607.213.00**	1	Gabbia a rulli HK 1712
3	**603.319.00**	1	Coppia carter completi
4	**617.193.00**	2	Spina supporto rinvio
5	**607.212.00**	1	Guarnizione carter
6	**603.318.00**	1	Cuscinetto 17 x 35 x 10
7	**601.211.00**	1	Seeger cuscinetto
8	**617.214.00**	1	Serie anelli di tenuta
9	**617.215.00**	1	Serie guarnizioni motore

Nr.	Code	Q.ty	Description
1	**601.191.00**	1	Oil ring seal 17 x 27 x 5
2	**607.213.00**	1	Ball cage HK 1712
3	**603.319.00**	1	Crankcase assy
4	**617.193.00**	2	Pin
5	**607.212.00**	1	Crankcase gasket
6	**603.318.00**	1	Bearing 17 x 35 x 10
7	**601.211.00**	1	Bearing seeger ring
8	**617.214.00**	1	Oil seal set
9	**617.215.00**	1	Engine gaskets set

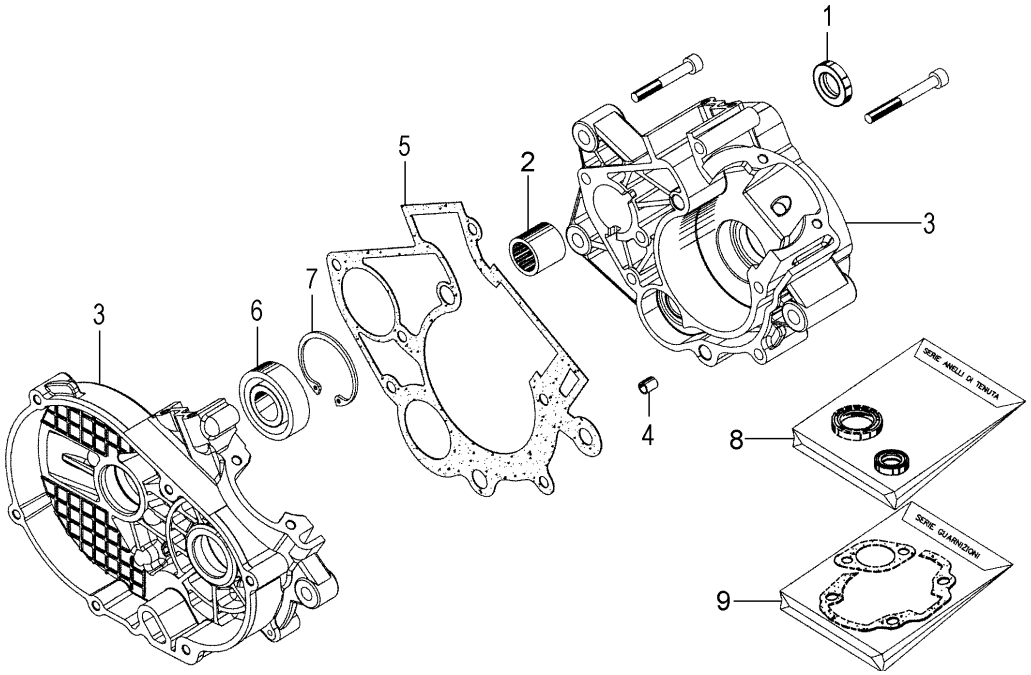

TORNA ALL'INDICE

GRIZZLY 12" - 2001 / 2007
Trasmissione - Avviamento
Gearbox - Starter device

Nr.	Codice	Q.tà	Descrizione
1	622.132.00	1	Pignone catena Z 11
2	601.164.00	1	Seeger pignone
3	616.145.00	1	Rondella
4	602.056.00	1	Boccola ingranaggio trasmissione
5	609.111.00	1	Ingranaggio + campana
6	604.105.00	1	Distanziale campana
7	611.112.00	1	Frizione completa (fino a mot. n° 3890)
7	611.125.00	1	Frizione completa (da mot. n° 3891)
8	611.115.00	1	Molla a tazza
9	609.110.00	1	Dado ad innesti frontali
10	603.317.00	1	Coperchio frizione
11	603.200.00	2	Congiunzione ceppi
12	620.041.00	1	Vite scarico olio
13	607.030.00	1	Guarnizione
14	618.009.00	1	Tappo alimentazione olio
15	620.039.00	1	Vite
16	610.008.00	1	Leva messa in moto
17	607.014.00	1	Gommino
18	601.032.00	1	Seeger leva
19	616.144.00	1	Rondella
20	620.027.00	6	Vite
21	607.211.00	1	Guarnizione
22	616.144.00	1	Rondella
23	601.212.00	1	Anello O-Ring
24	601.209.00	1	Albero messa in moto
25	611.113.00	1	Molla richiamo
26	616.027.00	1	Rondella
27	601.021.00	1	Seeger albero
28	609.109.00	1	Ingranaggio scorrevole
29	611.114.00	1	Molla
30	618.091.00	1	Corona trasmissione + albero
31	601.213.00	2	Seeger corona
32	603.080.00	2	Massette frizione
33	611.124.00	2	Molla massette (fino a mot. n° 3890)

Nr.	Code	Q.ty	Description
1	622.132.00	1	Chain sprocket Z 11
2	601.164.00	1	Seeger ring
3	616.145.00	1	Washer
4	602.056.00	1	Bush
5	609.111.00	1	Clutch housing + gear
6	604.105.00	1	Spacer
7	611.112.00	1	Clutch assy (to engine n° 3890)
7	611.125.00	1	Clutch assy (from engine n° 3891)
8	611.115.00	1	Spring
9	609.110.00	1	Nut
10	603.317.00	1	Clutch housing cover
11	603.200.00	2	Cltuch shoes connection
12	620.041.00	1	Oil drain screw
13	607.030.00	1	Gasket
14	618.009.00	1	Oil cap
15	620.039.00	1	Screw
16	610.008.00	1	Kick-starter lever
17	607.014.00	1	Rubber pad
18	601.032.00	1	Seeger ring
19	616.144.00	1	Washer
20	620.027.00	6	Screw
21	607.211.00	1	Gasket
22	616.144.00	1	Washer
23	601.212.00	1	O-Ring seal
24	601.209.00	1	Kick start shaft
25	611.113.00	1	Spring
26	616.027.00	1	Washer
27	601.021.00	1	Seeger ring
28	609.109.00	1	Idle gear
29	611.114.00	1	Spring
30	618.091.00	1	Transmission sprocket + shaft
31	601.213.00	2	Seeger ring
32	603.080.00	2	Clutch shoes
33	611.124.00	2	Cltuch shoes spring (to engine n° 3890)

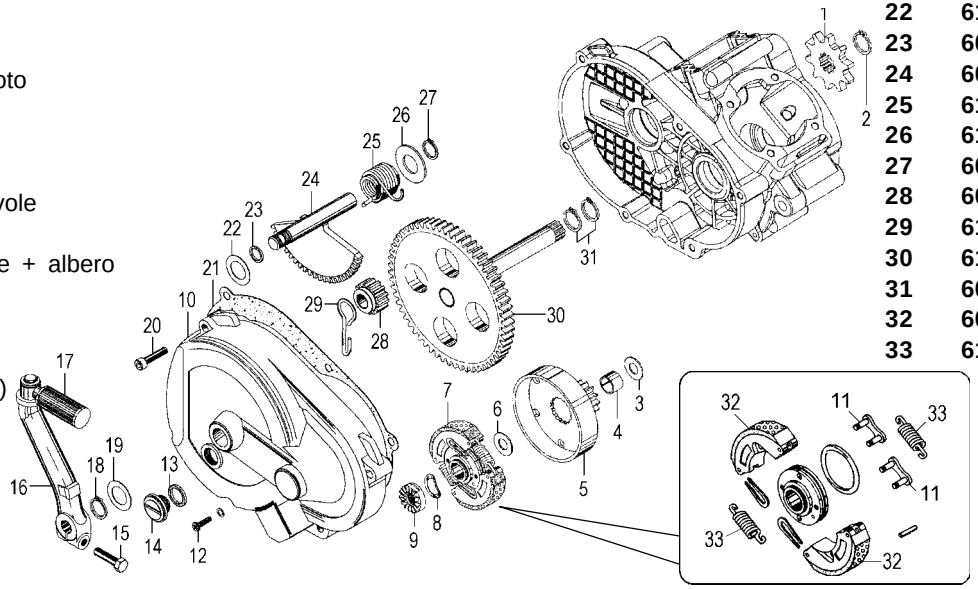

TORNA ALL'INDICE

GRIZZLY 12" - 2001 / 2007

Volano - Accensione
Flywheel - Ignition

Nr.	Codice	Q.tà	Descrizione
1	603.320.00	1	Coperchio volano
2	607.216.00	2	Gommino passacavi
3	607.215.00	1	Gommino
4	607.214.00	2	Inserto
5	617.219.00	1	Staffa
6	604.106.00	1	Dado volano
7	605.107.00	1	Bobina
8	616.034.00		**NON FORNIBILE**
9	620.158.00	1	Volano

Nr.	Code	Q.ty	Description
1	603.320.00	1	Flywheel cover
2	607.216.00	2	Rubber cable guide
3	607.215.00	1	Rubber pad
4	607.214.00	2	Ring
5	617.219.00	1	Bracket
6	604.106.00	1	Flywheel nut
7	605.107.00	1	Coil
8	616.034.00		**NOT AVAILABLE**
9	620.158.00	1	Magneto flywheel

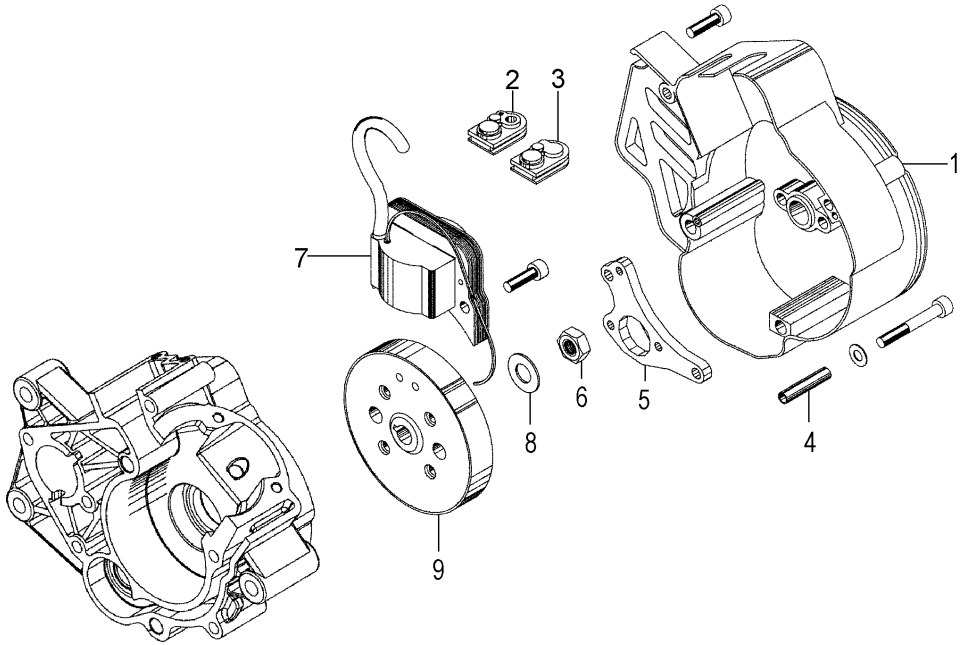

TORNA ALL'INDICE